Stoccolma V
Stoccolma O

USER MANUAL

Premessa

Gentile Cliente, desideriamo innanzitutto ringraziarla per la fiducia accordataci con l'acquisto di questa lampada, che si caratterizza non solo per il suo stile e design inconfondibile, ma contiene al suo interno tecnologie costruttive e cura dei particolari tali da renderla unica e inimitabile nelle sue caratteristiche.

Uso del manuale

Il presente manuale è parte integrante del prodotto e deve essere conservato e consultato dall'utente per tutte le operazioni di installazione, utilizzo, ma-nutenzione e smaltimento. Per maggiore fruibilità e disponibilità, copia di riferimento del presente ma-nuale è scaricabile, stampabile (in formato .pdf) o consultabile a video dal sito www.olivelab.it.

La soc. Olivelab s.r.l., seguendo una politica di mi-glioramento continuo dei suoi prodotti, si riserva il diritto di aggiornare produzione e manuali senza l'obbligo di aggiornare i manuali già rilasciati, salvo notifica ai clienti interessati per aggiornamenti relativi ad elementi di sicurezza.

L'inosservanza delle informazioni descritte in questa pubblicazione provocherà l'immediato decadimento della garanzia accordata e l'assunzione da parte dell'acquirente di tutte le responsabilità civili e penali in caso di lesioni a cose e/o persone.

Conoscere il prodotto

La lampada Stoccolma è un elemento d'arredo destinata all'utilizzo civile in ambienti domestici o di ufficio. Caratterizzata da un corpo illuminante scor-revole su due cavi conduttori, se ne può variare a piacere la posizione e l'orientamento lungo la corsa.

Grazie a tale adattabilità e flessibilità, la lampada Stoccolma può modificare in continuazione funzione e ruolo nell'ambiente in cui è inserita.

Introduction

Dear Customer, first of all, we would like to thank you for choosing this lamp. We are proud to serve you a lamp with a unique style and design which features innovative constructive technologies and a great care of details. We are honoured that you have chosen us and placed your trust in our company.

About the manual

This manual should be considered a permanent part of the equipment and should be readily available for reference and review. A copy of this manual can be downloaded, printed (in .pdf format), or directly vie¬wed from the website www.olivelab.it. This manual provides all information on how to safely install, operate, and maintain your lamp.

Olivelab s.r.l. is engaged in a continuous impro-vement policy of its products. The company reserves the right to update production and manuals without necessarily updating already issued ones, unless otherwise notify the affected customers in case of security related updates.

Failure to observe the information described in this publication will result in the immediate decay of the product warranty as well as the immediate pur-chaser's assumption of all civil and penal liability in case of injury to people and/or goods.

About the product

Stoccolma lamp, is a ceiling/wall/applique luminaire designed for civil use in home or office environ-ments. Characterized by a lightening body sliding on two conducting wires, you can vary its position and orientation at will.

Thanks to this adaptability and flexibility, the Stoc-colma lamp can continuously change its function and role in the environment in which it is placed.

La bacchetta laterale sporgente dal corpo della lampada consente il suo facile spostamento e orientamento angolare rispetto ai cavi di sostegno.

La lampada Stoccolma è dotata di due vetrini di protezione intercambiabili a fissaggio magnetico, di cui uno trasparente e l'altro opalino. Il primo ne adatta l'utilizzo come lampada di lettura (cono di apertura \45°), il secondo come luce d'am-iente (diffusore multidirezionale).

Tutte le lampade della serie Stoccolma sono dotate di un alimentatore di sicurezza a bassissima tensione (SELV), che elimina ogni potenziale rischio elettrico per l'utente. È severamente vietato l'utilizzo della lampada con altri tipi di alimentatori.

I modelli della serie Stoccolma diversificano il loro funzionamento a seconda del tipo di montaggio:

- La versione V, ha un alimentatore esterno da collegare direttamente alla spina e ospita nel rosone un driver elettronico dotato di pulsante "touch" rigido, che realizza sia la funzione on-off (tocco breve) che di regolazione dell'intensità luminosa (tocco prolungato).
- La versione O, è invece pensata per essere direttamente collegata a una predisposizione elettrica a parete e o a soffitto ed è comandabile da interruttore a parete standard.
  In tale versione, il rosone ospita un driver compatibile con dimmer remoti a parete (per regolazione analogica 0-10V).

Le lampade Stoccolma sono conformi alle norme CE IEC60598 (luminaires), EMC (EN55032, EN61000, EN55024), LVD (EN 61347), RoHs (IEC62321).

La sorgente LED è conforme alla direttiva IEC62471 per il rischio fotobiologico. Il LED è intercambiabile solo ed esclusivamente utilizzando i ricambi originali forniti dall'azienda produttrice, mediante un gruppo LED completo di accessori e di istruzioni per la sostituzione. È vietata la sostituzione del LED origi-nale con altre tipologie che non garantiscono livelli di sicurezza adeguati quali, ad esempio, spettro di emissione nel blu, UV ed infrarosso.

The side rod protruding from the body of the lamp allows its easy displacement and angular orientation with respect to the support cables.

The Stoccolma lamp is equipped with two inter-changeable protective glass plates with magnetic fixing, the first is transparent and the latter opal. The first adapts its use as a reading lamp (45° open-ing cone), the second as ambient light (multidirec-tional diffuser).

All the lamps of Stoccolma series are equipped by a safety extra low voltage (SELV) power supply, which eliminates any potential electrical risk to the user.

It's strictly forbidden to use the lamp with other types of power supplies.

The models of the Stoccolma series diversify their operating mode according to specific mounting:

- The V version has an external power supply to be inserted directly in the plug and houses into the wall rose an electronic driver equipped with a solid rod "touch" button, which performs both the on-off (short touch) than light intensity adjustment (prolonged touch) functions.
- The O version, is designed to be connected directly to the wall or ceiling cables and can be controlled by a standard wall switch.
  In this version, the ceiling rose houses a driver compatible with remote wall dimmers (for analog regulation 0-10V).

The Stoccolma lamps are fully compliant with CE directives: IEC60598 (luminaires) EMC (EN55032, EN61000, EN55024), LVD (EN 61347), RoHs, (IEC62-321). The LED source conforms to the IEC62471 directive for photobiological risk. The LED is change-able: it is mandatory to use the original spare parts supplied by the manufacturer, the only ones who fits inside the lamp and are complete with accessories and instructions for replacement. It is forbidden to replace the original LED with other types that do not guarantee adequate safety levels as, for example, emission in blue, UV and infrared spectrum.

Caratteristiche tecniche

Class II

Alimentazione: 90 ÷ 240V (Vers. V)
180 ÷ 240V (Vers. O)
Potenza: 20 W (LED 12,3W)
Temperatura ambiente (esercizio): 10 ÷ 40°C
Temperatura ambiente (stocaggio): 0 ÷ 60°C
Luminosità nominale: 1600 lm, CCT 2700K CRI 80
Grado di protezione: IP20
Classe di efficienza energetica: A++/A

Dati Fotometrici:

Vetro trasparente:	Vetro opalino:
FWHM: 50°	FWHM: 60°
Efficienza: 80%	Efficienza: 90%
Intensità massima:1,1 cd/lm	Intensità massima 1cd/lm

Technical characteristics

Class II

Input Voltage: 90 ÷ 240V (Vers. V)
180 ÷ 240V (Vers. O)
Power: 20 W (LED 12,3W)
Operating temperature: 10 ÷ 40°C
Storage temperature: 0 ÷ 60°C
Luminous flux: 1660 lm, CCT 2700K CRI 80
IP protection: IP20
Energy class: A++/A

Photometric data:

Trasparent glass:	Opal glass:
FWHM: 50°	FWHM: 60°
Efficiency: 80%	Efficiency: 90%
Peak intensity: 1,1cd/lm	Peak intensity: 1cd/lm

Avvertenze

Attenzione!
Non orientare direttamente il fascio di luce dell'illuminatore verso l'occhio, con conseguente rischio di abbagliamento e/o di danno permanente alla retina in caso di puntamento diretto ad una distanza inferiore a 1,5m. Questa avvertenza a tutti i modelli, se aperti per la sostituzione del led.

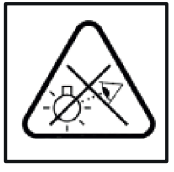

Attenzione!
Non è consentito l'utilizzo della lampada in ambienti diversi da quelli domestici o di ufficio, con ventilazione adeguata: non superare i limiti di temperatura ambiente e di esercizio indicati nelle caratteristiche tecniche.

Attenzione!
E' doveroso maneggiare l'illuminatore tramite la bacchetta, o tramite i fermacorda in quanto la temperatura risulta circa 45°C. Evitate viceversa di toccare direttamente il disco che contiene il LED dove la temperatura può risultare più calda (65-70°C).

Safety instructions

Warning!
Do not direct the light beam towards the eyes. This can create a risk of glare and/or permanent damage to the retina in case of direct and prolonged exposure at a distance less than 1.5m.
This warning applies to all models, if opened for led replacement.

Warning!
Do not use the lamp outside any home or office environment with adequate ventilation. Do not exceed the operating temperature limits specified in the technical specifications.

Warning!
It is necessary to handle the light source by the side rod, or the two cord stopper as the temperature is about 45°C.
Avoid vice versa to touch directly the disc with the LED, where the tempe-rature may be warmer (65-70° °C).

Utilizzo

Versione V:
Accendete e spegnete la vostra lampada Stoccolma mediante il pulsante touch montato al centro del rosone.
Un singolo tocco eseguito in modo veloce determina l'accensione della lampada, un successivo tocco rapido ne determina lo spegnimento. In seguito alla prima accensione la lampada presenta il massimo della luminosità; per diminuire e/o aumentare l'intensità premere l'interruttore touch con un tocco prolungato.
La lampada ha memoria sia dello stato on/off che dell'ultimo livello di intensità luminosa impostato.
Pertanto, se si collega la lampada ad un interruttore a parete, si consiglia di impostare la luminosità preferita tramite il pulsante touch e controllare l'accensione e lo spegnimento tramite l'interruttore a parete. Non dimenticate la luminosità a zero quando spegnete la lampada da remoto!

Versione O:
Accendete e spegnete la vostra lampada Stoccolma agendo sull'interruttore a parete. Se quest'ultimo dispone di un dimmer analogico, agite su tale comando per aumentare/diminuire l'intensità luminosa.
Per tutti i modelli:
L'uso prevede la possibilità di spostare e ruotare l'illuminatore seguendo le modalità indicate nelle AVVERTENZE. Questo tipo di apparecchio deve essere destinato solo all'uso per il quale è stato concepito. Ogni altro uso è da considerarsi improprio e quindi pericoloso. Il costruttore non può essere considerato responsabile per eventuali danni derivanti da usi impropri ed erronei.

Usage

Version V:
Switch on and off your Stoccolma lamp using the solid rod touch switch placed on the center of the wall rose.
A single quick touch determines the lighting up, a subsequent rapid touch determines the turning off. At the first switch on, the lamp has its maximum intensity; to decrease or increase it and dimmer the light, press the touch-switch with a long permanent touch.
The lamp has memory of both the on/off status and the last level of light intensity set.
Therefore, if you connect the lamp to a wall switch, it is recommended to set the preferred brightness using the touch button and control the switching on and off using the wall switch. Don't forget the zero brightness when you turn off the lamp remotely!

Version O:
Switch on and off your Stoccolma lamp by acting on the wall switch. If the latter has an analog dimmer, use this command to increase/decrease the light intensity.
For all models:
The user can move and rotate the illuminator following the procedures indicated in the WARNINGS. This type of equipment must be used only in the way it has been designed for. Any other use is to be considered improper and therefore dangerous.
The manufacturer cannot be held liable for any damage resulting from improper and erroneous use.

Istruzioni di montaggio

Modello V: (rosone a terra)
Togliete la lampada dall'imballaggio e separare dal rosone la staffa di supporto.
1. Fissare a parete la staffa di supporto con i due tasselli a vite in dotazione, tenendo il polo positivo (cavo rosso) sulla destra.
2. Collegare i cavi esterni della staffa al morsetto di ritegno a molla posto all'interno del rosone, rispettando le polarità (rosso + / nero -).

Installation instructions

Model V: (rose at floor)
Remove the lamp from its packaging and extract the support bracket from the rose.
1. Fix the support bracket to the wall by the two screw anchors supplied, keeping positive polarity (red wire) on right.
2. Connect external bracket's wires into the spring retaining terminals inside the rose, respecting polarities (red +, blackt–).

1.

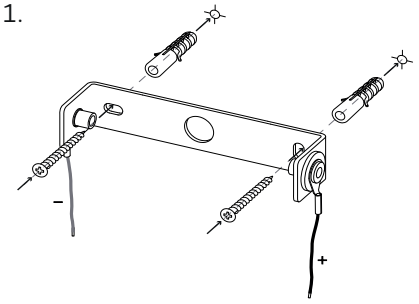

2.

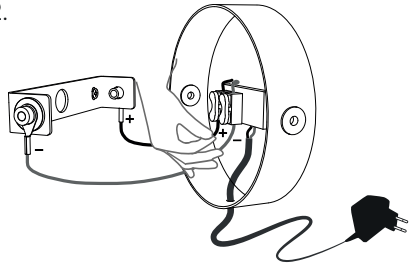

3.

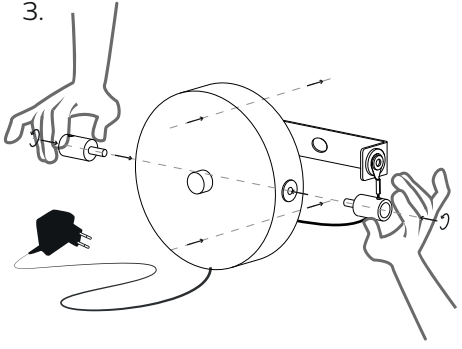

3. Fissare il rosone alla staffa tramite i perni filettati laterali, in modo che i fori presenti all'estremità siano in verticale.

3. Fix rose and bracket by side threaded pins, making sure that holes at their ends are vertical.

Modello O: (rosone applique o a soffitto)

Togliete la lampada dall'imballaggio e separare dal rosone la staffa di supporto con l'alimentatore.

1. Fissare la staffa di supporto con i due tasselli a vite in dotazione, tenendo il polo positivo (cavo rosso) sulla destra. N.B. Far passare i cavi uscenti dalla parete al di sopra della staffa.
2. Collegate i cavi di rete uscenti dal muro ai morsetti dell'alimentatore contrassegnati con i simboli L~ e N~. Stringete i fermacavi dei morsetti e richiudete il coperchio di isolamento.
3. Fissare il rosone alla staffa tramite i perni filettati laterali, in modo che i fori presenti all'estremità siano in verticale.

Model O: (applique or ceiling rose)

Remove the lamp from its packaging and extract the support bracket and power supply from the rose.

1. Fix the support bracket by the two screw anchors supplied, keeping positive polarity (red wire) on right. N.B. Route the cables coming out of the wall over the bracket.
2. Connect the mains cables coming out of the wall to the power supply terminals marked with L~ and N~ symbols. Tighten the terminal's cable clamps and close the insulation cover.
3. Fix rose and bracket by side threaded pins, making sure that holes at their ends are vertical.

1.

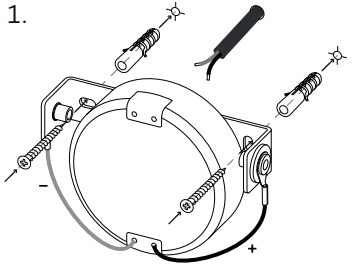

3.

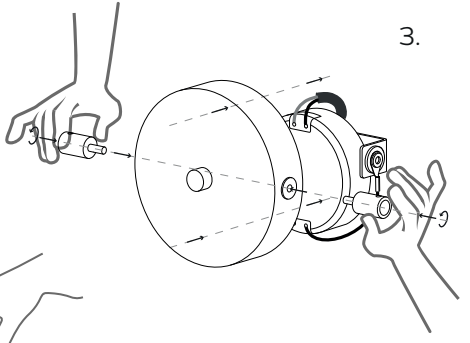

2.

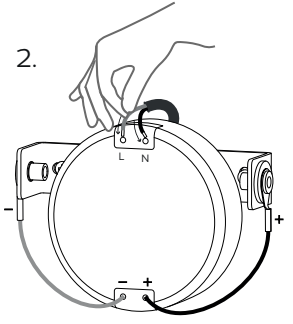

Collegamento a rete

Attenzione! Per la vostra sicurezza eseguite le operazioni definite a seguito solo dopo aver sganciato l'interruttore generale.

Mains connection

Warning! For your safety, carry out the operations defined below only after having released the main switch.

Fissaggio distanziali a muro (tutti i modelli)

4. Scegliere la posizione adatta e fissare la piastrina filettata a muro, tramite vite e tassello.
N.B. La marcatura deve rimanere verticale.
5. Avvitare alla piastrina la barra distanziale, mantenendo verticali i fori presenti all'estremità.
Ripetere tali operazioni per tutti i distanziali del kit di montaggio.

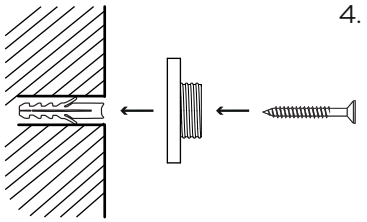

5.

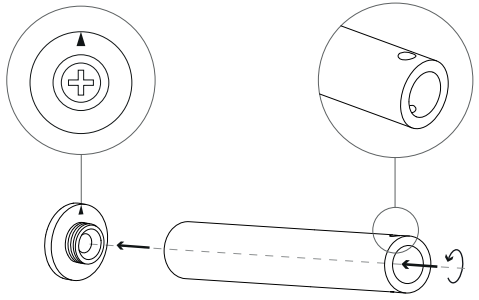

Wall spacers fixing (all models)

4. Choose the suitable position and fix the threaded plate to the wall, using screw and anchor.
N.B. The arrow mark must remain vertical.
5. Screw the spacer bar to the plate, keeping the holes at the end vertical.
Repeat steps 4 and 5 for all spacers you have in the mounting kit.

N.B. I distanziali del kit di montaggio sono presenti in due lunghezze differenti: 15 cm e 5 cm. Per maggiori informazioni sulle possibili configurazioni del posizionamento della lampada guardare sul sito www. olivelab. it

N.B. The spacers of the mounting kit are available in two different lengths: 15 cm and 5 cm. For more information on the possible configurations of the lamp positioning, please visit www.olivelab. it.

KIT 5.

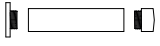

KIT 15.

Installazione corpo luce (tutti i modelli):

Prendere il corpo lampada con i suoi cavi e orientarla con il vetrino rivolto verso il muro e la bacchetta verso il rosone. In tal modo le polarità della lampada e del rosone saranno accoppiate correttamente.
6. Far passare fili elastici attraverso i fori presenti alle estremità delle barre distanziali e fissarli con i morsetti.
7. All'estremità opposta, inserire i cavi a treccia all'interno dei fori presenti nei perni filettati del rosone e, dopo averli tesi, fissarli con i morsetti.

Body light set-up (all models):

Take the lamp body with its cables and orient it with the glass facing the wall and the rod towards the ceiling rose. In this way the lamp's polarity and the ceiling rose will be correctly coupled.
6. Pass the elastic wires through the holes at the ends of the spacer bars and secure them with the clamps.
7. At the opposite end, insert the braided cables in-side the holes in the rose's side pins. Then, when stretched, secure them with the clamps.

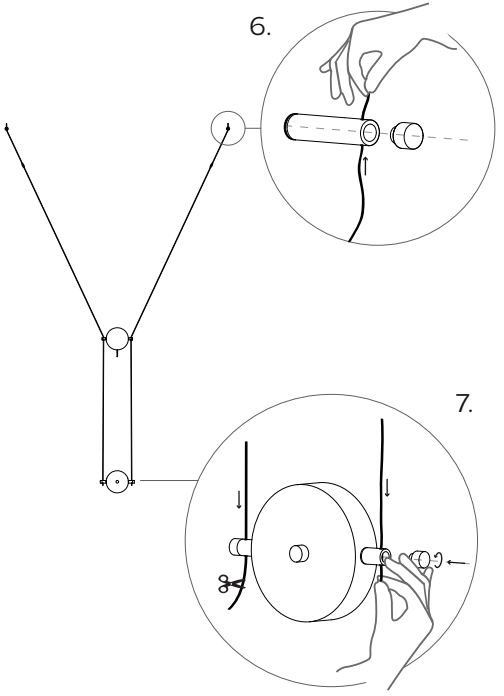

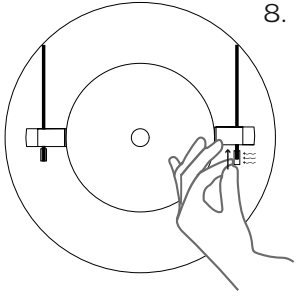

8. Tagliare l'eccedenza del cavo. Concludere inserendo all'estremità del cavo la guaina termo-restringente, fissandola tramite una fonte di calore.

8. Cut off the excess of the cable. Conclude by inserting the thermo-shrinking sheath at the end of the cable, securing it through a heat source.

Manutenzione

La parte che ospita il LED della lampada Stoccolma è intercambiabile; per la sua sostituzione è obbligatorio l'uso dei ricambi originali forniti dal produttore, che sono gli unici che si inseriscono all'interno della lampada e sono completi di accessori e istruzioni per il montaggio.
La manutenzione ordinaria richiede solo la pulizia esterna per asportare la polvere dal corpo illuminante. A tale scopo, utilizzare un panno morbido inumidito o, in caso di aloni persistenti, uno sgrassatore universale.
Non raschiare la superficie del vetrino di protezione con oggetti abrasivi: rigature sulla superficie determinano riflessioni spurie che, fuoriuscendo dal cono di irraggiamento normale della lampada, possono risultare pericolose per la retina. Per tale ragione è vietato l'uso della lampada in caso di rotture, crepe o danni permanenti al vetrino frontale di protezione del fascio ottico.
Qualora si rendesse necessario sostituire il cavo, il vetrino, o altri componenti presenti nell'apparecchio è obbligatorio utilizzare ricambi originali e rivolgersi alla sede e/o ad un centro autorizzato per la sostituzione delle parti.

Maintenance

Stoccolma's lamp light source is changeable, but it is mandatory the use of the original spare parts supplied by the manufacturer which are the only ones who fits inside the lamp and are complete with accessories and instructions for replacement.

Ordinary maintenance only requires external cleaning to remove dust from the illuminator.
For this purpose, use a soft damp cloth or, in the case of persistent stains, a universal degreaser.

Do not scratch the surface of the glass with abrasive objects: scratches on the surface can cause spurious light reflections outside the normal irradiation cone, that may be dangerous to the retina. For this reason, it is forbidden to use the lamp in case of breaks, cracks or permanent damage to the frontal projection glass.

If you need to replace the cable, glass, or other components in the equipment, it is mandatory to contact the company and/or an authorized repair center.

Smaltimento

La lampada Stoccolma è conforme alla direttiva RoHS e non contiene metalli pesanti. Per il suo smaltimento conferire il prodotto negli appositi contenitori per la raccolta dei rifiuti RAEE come previsto del comune di residenza.

Disposal

Stoccolma lamp complies with the RoHS directive and does not contain heavy metals. For its disposal, the product should be handed over to the appropriate WEEE collection containers as provided by your district of residence.

Garanzia

L'apparecchio è garantito per un periodo di 24 mesi dalla data di acquisto certificata dalla emissione dello scontrino fiscale o fattura di vendita.
Per usufruire delle prestazioni di riparazione in garanzia, è necessario sempre rivolgersi al rivenditore o punto vendita dove è stato acquistato il prodotto, presentando lo scontrino fiscale o fattura di vendita.
Il produttore è tenuto unicamente a riparare o sostituire gratuitamente il prodotto o le parti di esso che risultano difettose a seguito verifica effettuata presso il proprio stabilimento.
La garanzia, con esclusione di responsabilità per danni diretti e indiretti, si ritiene limitata ai soli difetti di materiale o di lavorazione e cessa di avere effetto nei seguenti casi:
-Malfunzionamento o danni causati da negligenza dell'utilizzatore.
-Malfunzionamento o danni causati da calamità naturali come incendi, terremoti, inondazioni, ecc.
-Malfunzionamento o danni causati dall'utente, volontariamente o accidentalmente.
-Malfunzionamento o danni causati dall'uso improprio e scorretto, da modifiche apportate al prodotto e/o all'installazione e da operazioni non conformi alle istruzioni contenute nel presente manuale.
-Riparazioni e/o danni di riparazione causati da personale non espressamente autorizzato dal produttore.
Il produttore non si assume alcuna responsabilità derivante da un utilizzo improprio.
Per domande o informazioni rivolgersi al seguente indirizzo email: support@olivelab.it.

Warranty

The equipment is guaranteed for a period of 24 months from the date of purchase certified by the sales invoice.
In order to benefit from warranty repair services, please contact the center where you purchased the product, by submitting the invoice of sale.

The manufacturer is only held to repair or replace the product or parts of the product if it's considered to be defective by tests conducted at the company itself.
The warranty, with no liability for direct or indirect damages, is considered to be limited to defects in material or manufacturing and ceases to be effective in the following cases:
-Malfunctions or damage caused by negligence of the user.
-Malfunctions or damage caused by natural disasters such as fires, earthquakes, floods, etc.
-Voluntary or accidental malfunctions or damage caused by the user.
-Malfunctions or damage caused by improper use and misuse, modifications to the product and/or installation and operations not in accordance with the present instruction manual.
-Repairs and/or repair damage caused by persons not expressly authorized by the manufacturer.

The manufacturer assumes no responsibility for improper use.
Please contact support@olivelab.it for any further question or information.

THANK YOU!

olivelab

www.olivelab.it

info@olivelab.it